Estágio Supervisionado Sexto Ano 2019/1

Universidade Federal da Grande Dourados

MEDICINA UFGD

Coordenador Prof. Thiago Pauluzi Justino

6° ANO	CH
ESTÁGIO SUPERVISIONADO SAÚDE RURAL E INDÍGENA	480h
ESTÁGIO SUPERVISIONADO EM SAÚDE DO ADULTO	480h
ESTÁGIO SUPERVISIONADO EM URGÊNCIA E EMERGÊNCIA INTERNATO ATIVO	576h
ESTÁGIO SUPERVISIONADO EM DA MULHER E DA CRIANÇA	480h

ESTÁGIO	Professores e Preceptores	COORDENADOR
SAÚDE RURAL E INDÍGENA	Missão Indígena: Dr. Adelaide USF Vila Vargas+ ESF RURAL : Prof. Waldno	Prof. Waldno Lucena
URGÊNCIA E EMERGÊNCIA	CLÍNICA (HV): Prof.Hermeto, Profa.Fernanda Borges, Profa. Luciana Gouveia e Profa. Sara. CIRURGIA (HV): Prof. Majid, Prof. Rogério, Prof. Miranda, Prof. Mario Rocha e Prof. Eduardo. SAMU: Dr. Jonhy UTI / HU: Prof. Hermeto	CLÍNICA: Prof. Hermeto CIRÚRGICA: Prof. Majid
SAÚDE DA MULHER E DA CRIANÇA	GINECOLOGIA / MASTOLOGIA HU: Prof. Luis Augusto. OBSTETRÍCIA HU: Prof. Sidney, Prof. Aracele e Profa. Carla Becker. Preceptores: Dr.Cristina, Maranhão, Angela, Alessandro, Matheus, Viviane e Fernanda. UPA: Preceptores Dr. Hélio e Dr. Dario.	Prof. Sidney Lagrosa
SAÚDE DO ADULTO	PSIQUIATRIA: Prof. Thiago CLÍNICA HU: Prof. Maria Aparecida, Dr. Allan Longhi, Preceptores: Dr. Daniel Infecto, Dr. Juliana, Dr. Diego, Dra.Aline, Dra.Lilian, Dr.Juvenal, Dra.Bianca, Dra.Carlota, Dr.Luis Fernando, Dra.Erica, Dra.Viviane, Dr.Daniel Lemos, Dr.Adair e Dra.Simone. CIRURGIA HU: Dr. Paulo, Dr. José Carlos, Dr. Fábio, Dr. Aroldo, Dr. Maurílio, Dr. Janaína e Dr. Danilo.	Prof. Maurílio Golineli

GRUPO A

A1	Salvador Neto
A2	Caio Sandrin
A3	Murilo Kratz
A4	Leandro Codognoto
A5	Luiz Roberto
A6	Agatha Meza
A7	Maikon Augusto
A8	Fernando Rodrigues
A9	José Oreste
A10	

GRUPO B

B1	Victor
B2	Taissa Leal
B3	Marcelo Coutinho
B4	Ronaldo Dornelas
B5	Claudemir Bianki
B6	Vilson Schulz
B7	Paulo Henrique
B8	Fabiana Lima
B9	Letícia Ferreira
B10	

GRUPO C

C1	Jessica Krieger
C2	Thais Moreira
C3	Isabella
C4	Leticia Mendes
C5	João
C6	Pedro
C7	Paulo Sérgio
C8	Ana Carolina
C9	Camila
C10	

GRUPO D

D1	Letícia Marques
D2	Felipe Cassão
D3	Gabrielle Decknis
D4	Felipe Mao
D5	Bruno Fernandes
D6	Jessica Melchior
D7	Matheus Antunes
D8	Lucas Shuiti
D9	
D10	

Área	Grupo A	Grupo B	Grupo C	Grupo D
Saúde Rural e Indígena	26/06/19 03/09/19	04/09/19 12/11/2019	06/02/19 16/04/19	17/04/19 25/06/19
Saúde do Adulto	17/04/19 25/06/19	26/06/19 03/09/19	04/09/19 12/11/2019	06/02/19 16/04/19
Medicina de Urgência e Emergência	06/02/19 16/04/19	17/04/19 25/06/19	26/06/19 03/09/19	26/06/19 03/09/19
Saúde da Mulher e da Criança	04/09/19 12/11/2019	06/02/19 16/04/19	17/04/19 25/06/19	04/09/19 12/11/2019

Internato Ativo:13/11/19 ao dia 26/11/19

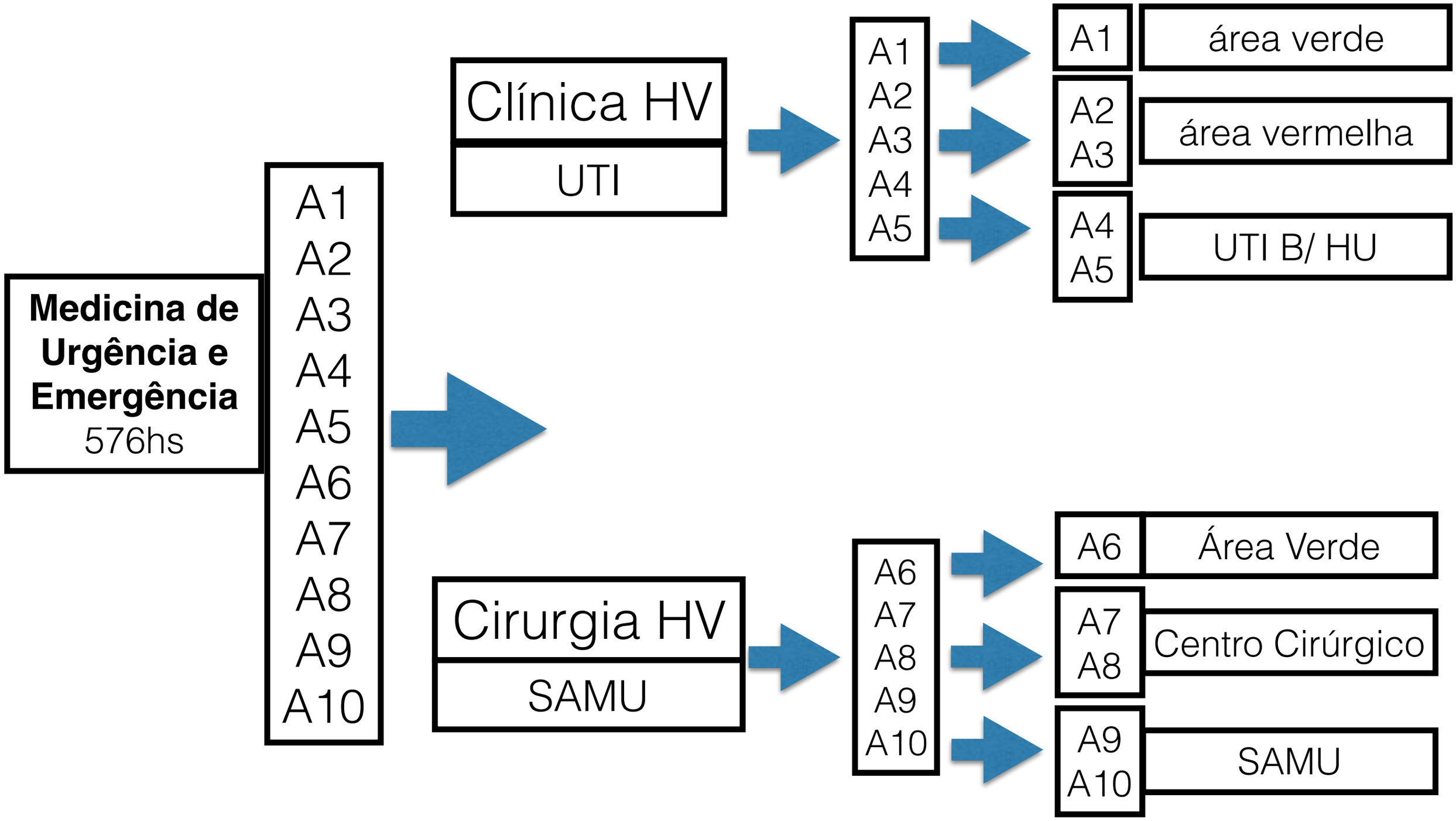
Medicina de Urgência e Emergência
576hs
A1
A2
A3
A4
A5
A6
A7
A8
A9
A10
Clínica HV
UTI
A1
A2
A3
A4
A5
A1
área verde
A2
A3
área vermelha
A4
A5
UTI B/ HU
Cirurgia HV
SAMU
A6
A7
A8
A9
A10
A6
Área Verde
A7
A8
Centro Cirúrgico
A9
A10
SAMU

Emergência H.V Clínica

	Segunda	Terça	Quarta	Quinta	Sexta
Manhã	Discussão de Casos	Prof. Fernanda	Prof. Luciana	Prof. Luciana	Prof. Sara
Tarde	Prof. Fernanda	Aula Teórica (16hs)	Atividade de Simulação Prof. Hermeto 15hs	Prof. Hermeto	Prof. Hermeto

UTI B / H.U

	Segunda	Terça	Quarta	Quinta	Sexta
Manhã	UTI/HU	UTI/HU	UTI/HU	UTI/HU	Atividade Teórica
Tarde	UTI/HU	UTI/HU	UTI/HU	UTI/HU	UTI/HU

Hospital da Vida Cirurgia

	Segunda	Terça	Quarta	Quinta	Sexta
Manhã	Cirurgia Geral	Cirurgia Geral	Cirurgia Geral	Cirurgia Geral	Atividade Teórica
Tarde	Cirurgia Geral	Cirurgia Geral	Cirurgia Geral	Cirurgia Geral	Ortopedia Prof. Victor
	Prof. Magid	Prof. Miranda	Prof. Rogério	Prof. Eduardo	Prof. Mário

Coordenador: Prof Majid

SAMU

	Segunda	Terça	Quarta	Quinta	Sexta
Manhã	SAMU	SAMU	SAMU	SAMU	SAMU
Tarde	SAMU	SAMU	SAMU	SAMU	SAMU

Internato Ativo

Os alunos deverão realizar 96 horas em serviço de emergência até o final do Internato do 6 ano.

- UPA (Emergência Pediátrica)
- PAGO (Ginecologia e Obstetrícia)
- SAMU
- UTI/HU
- HOSPITAL DA VIDA

Temas Teóricos Emergência

- **Local: HU/UFGD**

- **Horário: TERÇA-FEIRA (16:00HS)**

- **Obs: Participação é obrigatória para todos os alunos que estão no Estágio**

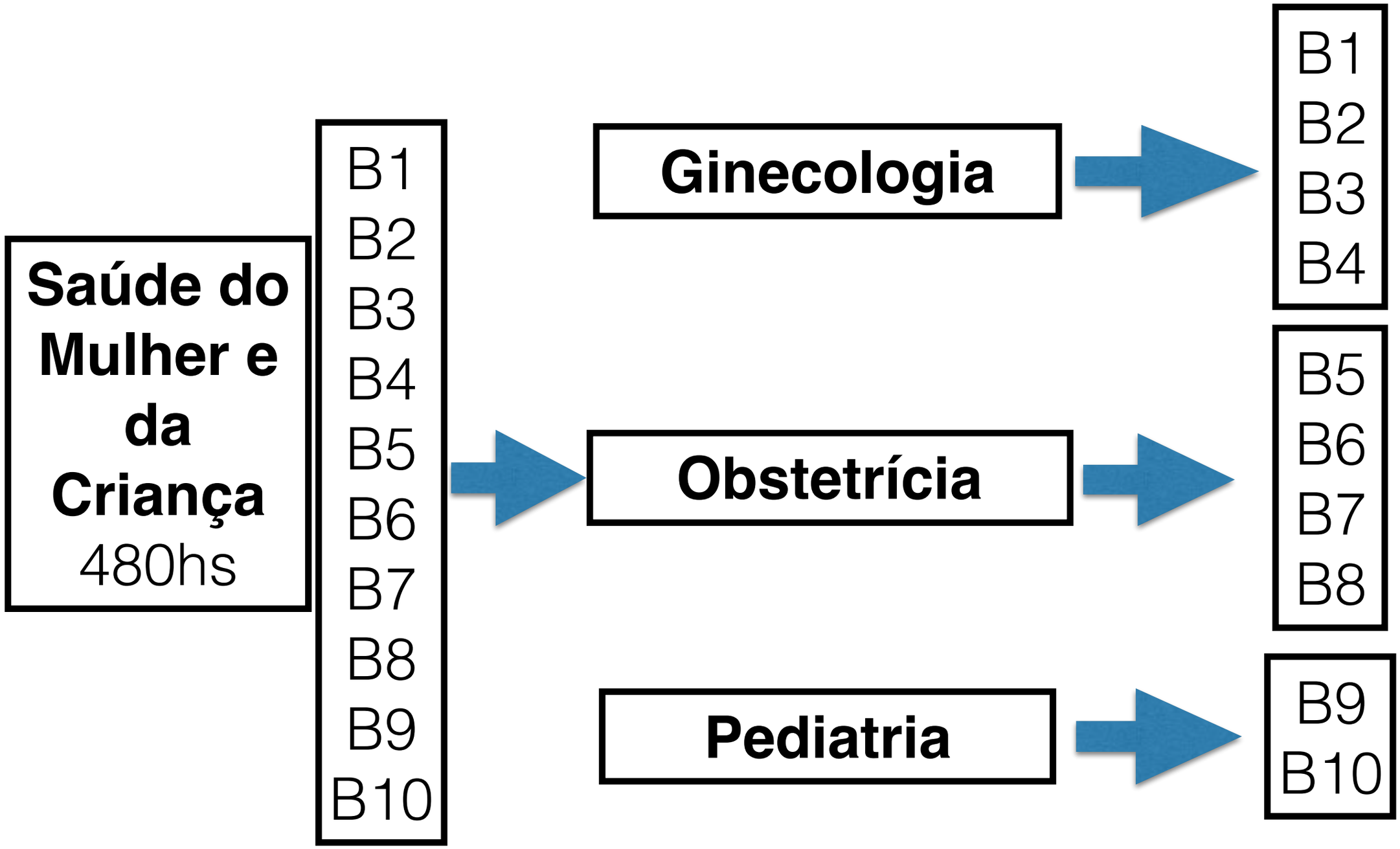
Saúde do Mulher e da Criança
480hs
B1
B2
B3
B4
B5
B6
B7
B8
B9
B10
Ginecologia
Obstetrícia
Pediatria
B1
B2
B3
B4
B5
B6
B7
B8
B9
B10

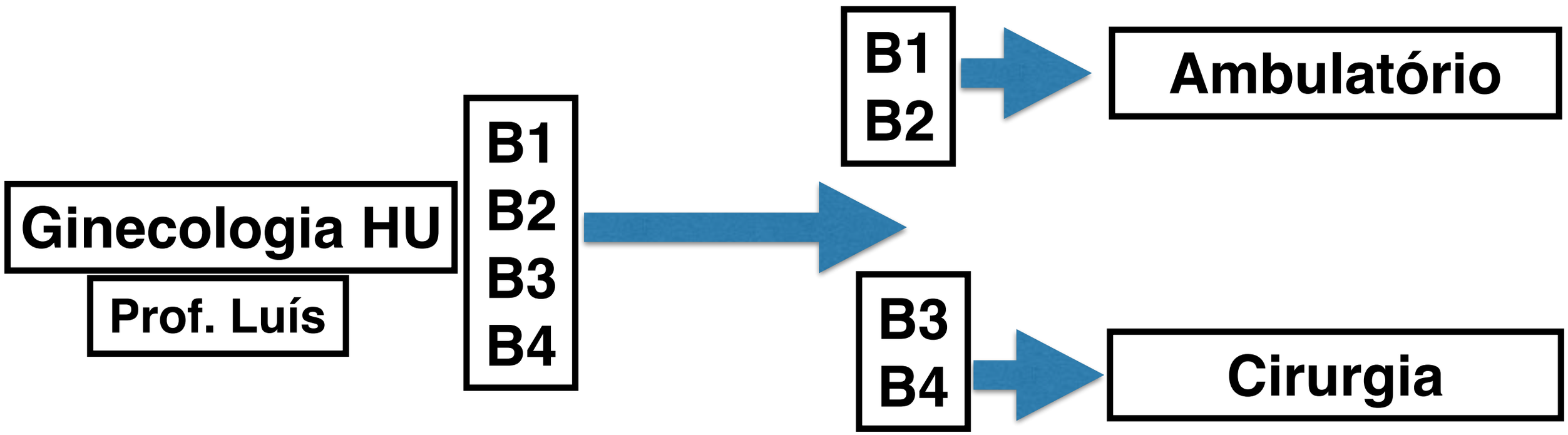

Coordenador Prof. Luis Augusto

Ginecologia Ambulatorial

Segunda	Terça	Quarta	Quinta	Sexta
8h - CAF Dr.Viviane	7h Mastologia Dr. Luis Augusto Dr. Evandro	7h- Histeroscopia Dr. Viviane 8h- Gineco Dra.Cristina	7h Oncogineco Dr. Luis Augusto 9h Gineco Dra. Angela	7h Gineco Dr. Maranhão 9h Ambulatório Residentes
Área Verde	13h Ginecologia Dra. Fernanda 14h Dra. Angela	Área Verde	Discussão de Casos Clínicos	Área Verde

Obs: Esta grade de horários esta sujeita a mudanças conforme necessidade e adequação do serviço do HU/UFGD.

Ginecologia Cirúrgica

Segunda	Terça	Quarta	Quinta	Sexta
7h Dr.Maranhão	Centro Cirúrgico Ginecologia	9h Dr. Luis Augusto Dr.Gabriel	7h Dra.Carla	9H Dr.Maranhão
16h Dra. Angela	Centro Cirúrgico Ginecologia	15h Dra. Cristina	Área Verde	13h Dr.Evandro

Obs: Esta grade de horários esta sujeita a mudanças conforme necessidade e adequação do serviço do HU/UFGD.

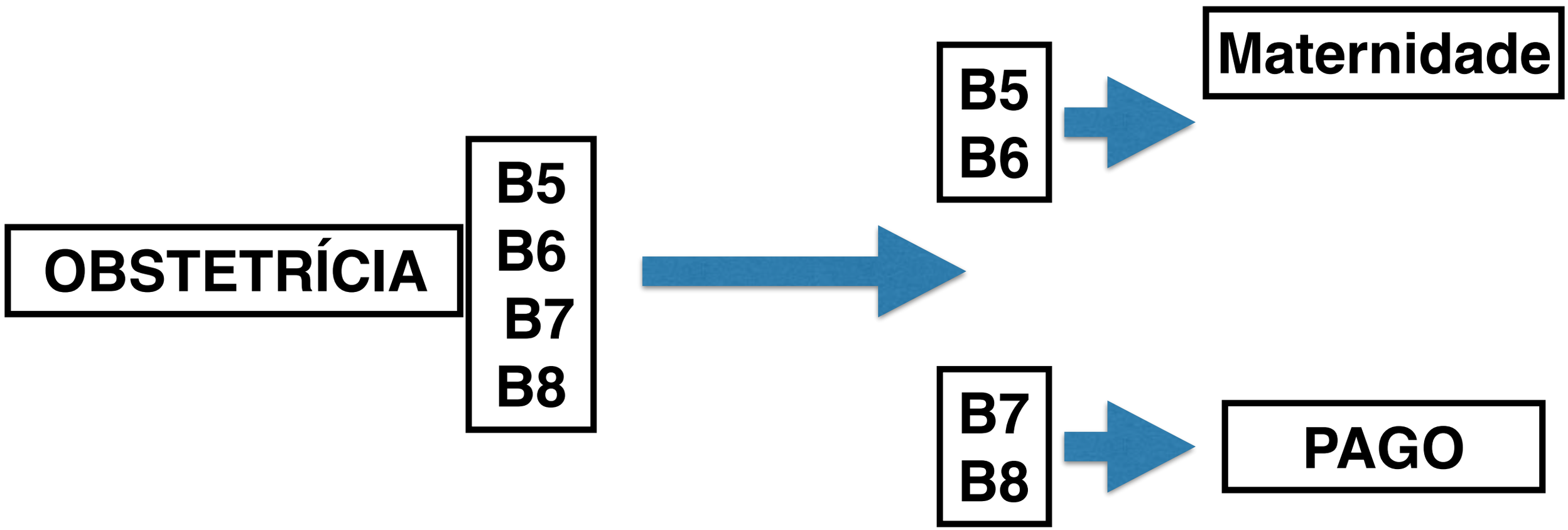
OBSTETRÍCIA
B5
B6
B7
B8
B5
B6
Maternidade
B7
B8
PAGO

Obstetrícia

	Segunda	Terça	Quarta	Quinta	Sexta
Manhã	PAGO	PAGO	PAGO	PAGO	PAGO
Tarde	PAGO	PAGO	PAGO	PAGO	PAGO

Coordenador da Área: Prof. Sidney Garcia

Maternidade

	Segunda	Terça	Quarta	Quinta	Sexta
Manhã	Maternidade	Maternidade	Maternidade	Maternidade	Maternidade
Tarde	Maternidade	Maternidade	Maternidade	Maternidade	Maternidade

Coordenador da área: Prof. Sidney

UPA - Pediatria

UPA Pediatria	Segunda	Terça	Quarta	Quinta	Sexta
Manhã	UPA Pediatria	UPA Pediatria	UPA Pediatria	UPA Pediatria	UPA Pediatria
Tarde	UPA Pediatria	UPA Pediatria	UPA Pediatria	UPA Pediatria	UPA Pediatria
Coordenador Prof. Paulo Oliveira					

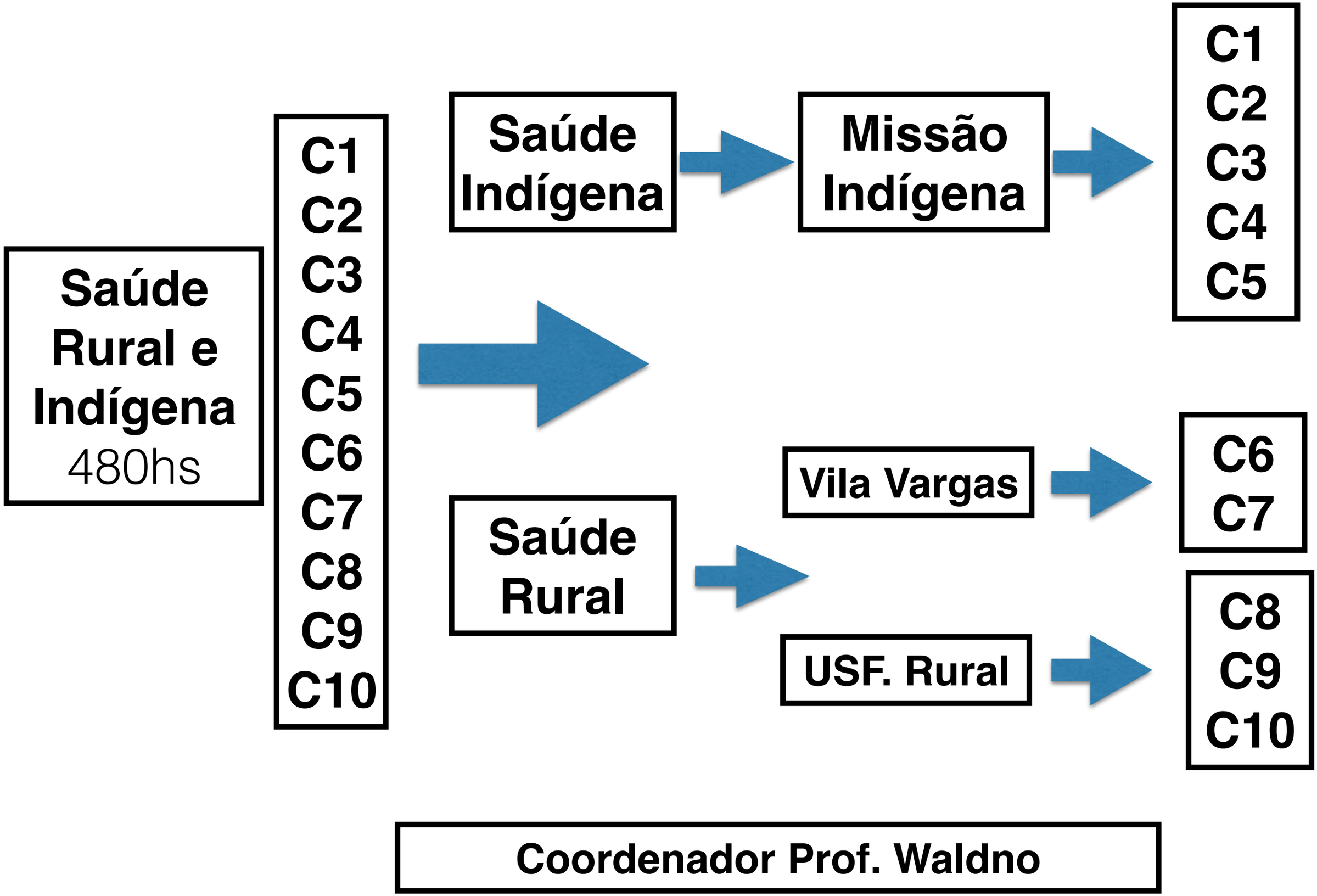
Saúde Rural e Indígena
480hs
C1
C2
C3
C4
C5
C6
C7
C8
C9
C10
Saúde Indígena
Missão Indígena
C1
C2
C3
C4
C5
Saúde Rural
Vila Vargas
C6
C7
USF. Rural
C8
C9
C10
Coordenador Prof. Waldno

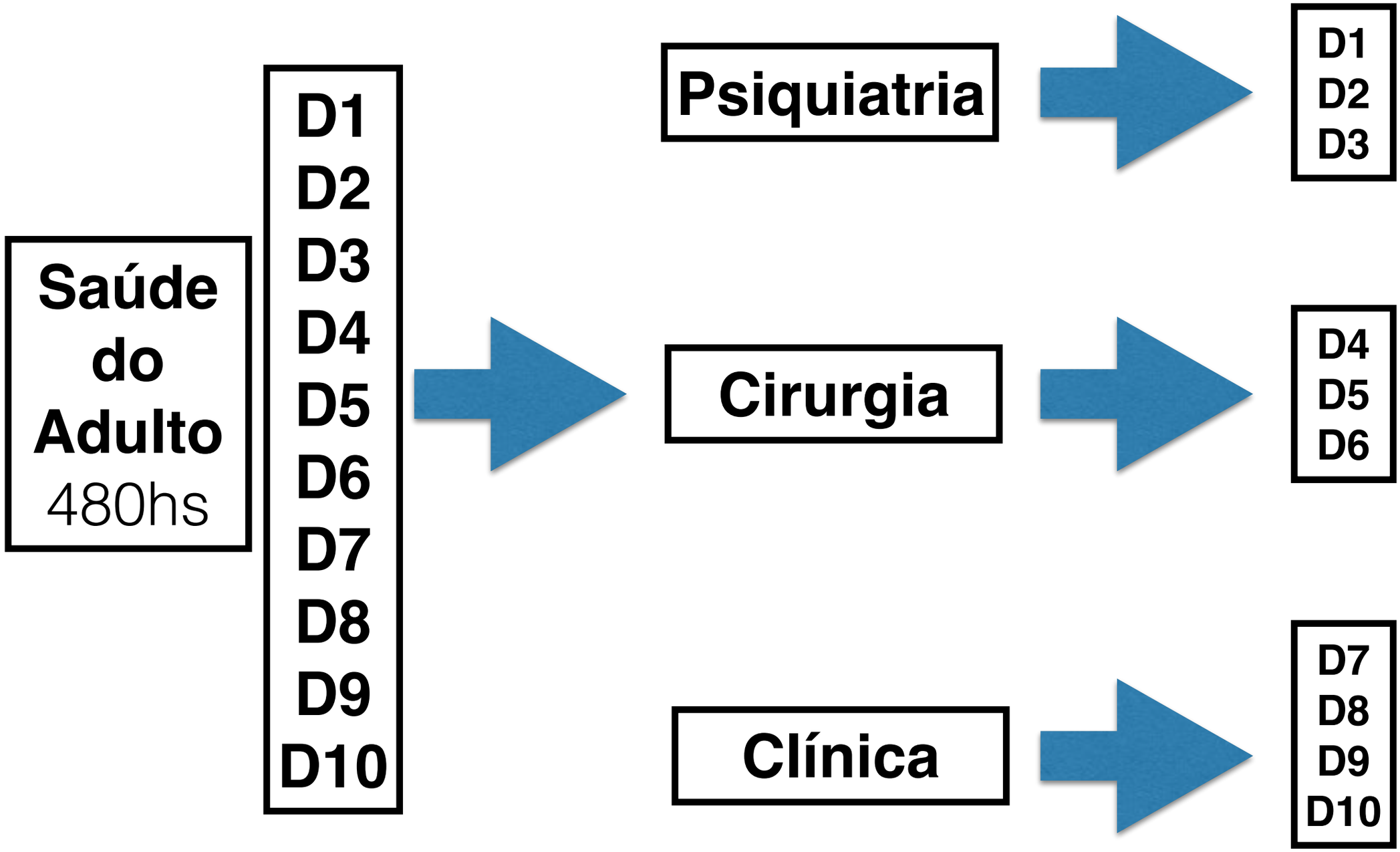
Saúde do Adulto
480hs
D1
D2
D3
D4
D5
D6
D7
D8
D9
D10
Psiquiatria
D1
D2
D3
Cirurgia
D4
D5
D6
Clínica
D7
D8
D9
D10

Psiquiatria / Saúde do Adulto

Psiquiatria Saúde do Adulto

D1
D2
D3

	Segunda	Terça	Quarta	Quinta	Sexta
Manhã PQ	Prof. Thiago	Enfermaria HU Prof. Thiago	Ambulatório Dr. Rôneo	Ambulatório Dr. Carolina	Prof. Thiago
Tarde Adulto	Ambulatório Dr. Carolina Ambulatório Dr. José Roberto	Neurologia Dr. Juvenal	Psiquiatria	Área Verde	Round Estudo de Caso Área Verde

Coordenador Prof.Thiago

Cirurgia Geral

				ENFERMARIA HU 6º ANO		
CIRURGIA	SEGUNDA	TERÇA	QUARTA	QUINTA	SEXTA	
	GERAL	GERAL	GERAL	GERAL	GERAL	
MANHÃ	DRA. JANAINA	DR. DANILO	DR. AROLDO DR. DIOGO	DR. PAULO / DR. RICARDO DUCCI	REUNIÃO CIENTÍFICA RESIDENTES E ALUNOS DR. RICARDO DUCCI	
	7-11 HS	7-11 HS	7-11 HS	DR. MAURILIO		
				7-11 HS		
	GERAL	GERAL	GERAL	GERAL	GERAL	
TARDE	DRA. JANAINA	DR. DANILO	DR. DIOGO	DR. FABIO RIUTO	DR. RICARDO DUCCI	
	DR. MAURÍLIO	13-17 HS	13-17 HS	DR. MAURILIO	13-17 HS	
	13-17 HS			13-17 HS		

* PRIORIDADE - CENTRO CIRÚRGICO

CIRURGIA ESPECÍFICA

CIRURGIA ESPECÍFICA	Segunda	Terça	Quarta	Quinta	Sexta
Manhã	Centro Cirúrgico Dr. Sandra	Centro Cirúrgico Dr. Patrícia	Otorrino Dr. Fabrício Ambulatório 1 7:00hs	Otorrino Dr. Fabrício Centro Cirúrgico 7:00hs	Dr. Roberto Ambulatório UROLOGIA
Tarde	Ambulatório Cirurgia Pediátrica Dr. Sandra	Centro Cirúrgico Dr. Rafael Susin	Ambulatório H.U Cirurgia Específica	Área Verde	Dr. Roberto Centro Cirúrgico

Cirurgia

D4
D5
D6

Enfermaria/Centro Cirúrgico
1 alunos

Ambulatórios Especialidades
2 alunos

Clínica

D7
D8
D9
D10

Enfermaria HU 4 alunos

Clínica Médica

Clínica	Segunda	Terça	Quarta	Quinta	Sexta
Manhã	HU Enfermaria	HU Enfermaria	HU Enfermaria	HU Enfermaria	HU Enfermaria
Tarde	HU Enfermaria	HU Enfermaria	HU Enfermaria	HU Enfermaria	HU Enfermaria

Ground Round

Terceira terça feira do mês 19:00 - 20hs

Local - CEUD Auditório

Discussão de um tema entre as áreas de Saúde do Adulto, Saúde da Mulher e da Criança, Saúde Rural e Indígena e Urgência e Emergência

Cenários no HU Internato sexto ano

Cirurgia	→	Enfermaria HU Ambulatórios
Clínica	→	Enfermaria HU
Ginecologia Obstetrícia	→	Ambulatório HU PAGO Maternidade (46 dias)
Emergência	→	UTI B/HU

OSCE 2019

Estágio		
Saúde Rural e Indígena	28/06 (Tarde)	18/10 (Tarde)
Urgência e Emergência	21/06 (Tarde)	25/10 (Tarde)
Saúde da Mulher e da Criança	05/07 (Tarde)	12/11 (Tarde)
Saúde do Adulto	12/07 (Tarde)	01/11 (Tarde)

OBS: Poderá sofrer alterações na data.

Rodízios

Grupo A

LOCAL DO ESTÁGIO	DATAS - EMERGÊNCIA							
	06/02 – 14/02	15/02 – 23/02	24/02 – 04/03	05/03 – 13/03	14/03 – 22/03	23/03 – 30/03	31/03 – 07/04	08/04- 16/04
Clínica - Verde	Salvador Neto	Murilo Kratz	Maikon Augusto	Fernando Rodrigues	Leandro Codognoto	José Orestes	Caio Sandrin e Luiz Roberto	Agatha Meza
Clínica - Vermelha	Murilo Kratz	Salvador Neto	Fernando Rodrigues	Maikon Augusto	José Orestes	Leandro Codognoto	Agatha Meza	Caio Sandrin e Luiz Roberto
UTI	Fernando Rodrigues	Maikon Augusto	Salvador Neto	Murilo Kratz	Caio Sandrin e Luiz Roberto	Agatha Meza	Leandro Codognoto	José Orestes
UTI	Maikon Augusto	Fernando Rodrigues	Murilo Kratz	Salvador Neto	Agatha Meza	Caio Sandrin e Luiz Roberto	José Orestes	Leandro Codognoto
Cirurgia - Verde	Leandro Codognoto	José Orestes	Caio Sandrin e Luiz Roberto	Agatha Meza	Murilo Kratz	Salvador Neto	Maikon Augusto	Fernando Rodrigues
Centro Cirúrgico	José Orestes	Leandro Codognoto	Agatha Meza	Caio Sandrin e Luiz Roberto	Salvador Neto	Murilo Kratz	Fernando Rodrigues	Maikon Augusto
SAMU	Caio Sandrin e Luiz Roberto	Agatha Meza	Leandro Codognoto	José Orestes	Fernando Rodrigues	Maikon Augusto	Murilo Kratz	Salvador Neto
SAMU	Agatha Meza	Caio Sandrin e Luiz Roberto	José Orestes	Leandro Codognoto	Maikon Augusto	Fernando Rodrigues	Salvador Neto	Murilo Kratz

Grupo A

LOCAL DO ESTÁGIO	DATAS – SAUDE DO ADULTO							
	17/04 – 25/04	26/04 – 04/05	05/05 – 13/05	14/05 – 22/05	23/05 – 31/05	01/06 – 08/06	09/06 – 16/06	17/06 – 25/06
Clínica Médica 1	Leandro Codognoto	Agatha Meza	Caio Sandrin e Luiz Roberto	José Orestes	Salvador Neto	Maikon Augusto	Fernando Rodrigues	Murilo Kratz
Clínica Médica 2	José Orestes	Leandro Codognoto	Agatha Meza	Caio Sandrin e Luiz Roberto	Murilo Kratz	Salvador Neto	Maikon Augusto	Fernando Rodrigues
Clínica Médica 3	Caio Sandrin e Luiz Roberto	José Orestes	Leandro Codognoto	Agatha Meza	Fernando Rodrigues	Murilo Kratz	Salvador Neto	Maikon Augusto
Clínica Médica 4	Agatha Meza	Caio Sandrin e Luiz Roberto	José Orestes	Leandro Codognoto	Maikon Augusto	Fernando Rodrigues	Murilo Kratz	Salvador Neto
Cirugia Geral	Salvador Neto	Murilo Kratz	Fernando Rodrigues	Maikon Augusto	Caio Sandrin e Luiz Roberto	Agatha Meza	José Orestes	Leandro Codognoto
Especialidades Cirúrgicas	Murilo Kratz	Salvador Neto	Maikon Augusto	Fernando Rodrigues	Agatha Meza	Caio Sandrin e Luiz Roberto	Leandro Codognoto	José Orestes
Psiquiatria 1	Fernando Rodrigues	Maikon Augusto	Salvador Neto	Murilo Kratz	José Orestes	Leandro Codognoto	Caio Sandrin e Luiz Roberto	Agatha Meza
Psiquiatria 2	Maikon Augusto	Fernando Rodrigues	Murilo Kratz	Salvador Neto	Leandro Codognoto	José Orestes	Agatha Meza	Caio Sandrin e Luiz Roberto

Grupo A

LOCAL DO ESTÁGIO	DATAS – SAUDE RURAL E INDIGENA			
	26/06 – 30/07		31/07-03/09	
HOSPITAL DA MISSÃO	Agatha Meza Caio Sandrin e Luiz Roberto José Orestes Leandro Codognoto		Murilo Kratz Salvador Neto Fernando Rodrigues Maikon Augusto	
VILA VARGAS	Fernando Rodrigues Maikon Augusto (26/06-12/07)	Murilo Kratz Salvador Neto (13/07-30/07)	Agatha Meza Caio Sandrin e Luiz Roberto (30/07-16/08)	José Orestes Leandro Codognoto (17/08-03/09)
ESF RURAL	Murilo Kratz Salvador Neto (26/06-12/07)	Fernando Rodrigues Maikon Augusto (13/07-30/07)	José Orestes Leandro Codognoto (30/07-16/08)	Agatha Meza Caio Sandrin e Luiz Roberto (17/08-03/09)

Grupo A

LOCAL DO ESTÁGIO	DATAS – SAUDE DA MULHER E DA CRIANÇA							
	04/09-12/09	13/09-21/09	22/09 – 30/09	01/10 – 09/10	10/10 – 18/10	19/10 – 26/10	27/10 – 03/11	04/11 – 12/11
Ambulatório - Gineco	José Orestes	Leandro Codognoto	Caio Sandrin e Luiz Roberto	Agatha Meza	Fernando Rodrigues	Maikon Augusto	Salvador Neto	Murilo Kratz
Cirurgia - Gineco	Leandro Codognoto	José Orestes	Agatha Meza	Caio Sandrin e Luiz Roberto	Maikon Augusto	Fernando Rodrigues	Murilo Kratz	Salvador Neto
Enfermaria - Pediatria	Agatha Meza	Caio Sandrin e Luiz Roberto	José Orestes	Leandro Codognoto	Salvador Neto	Murilo Kratz	Fernando Rodrigues	Maikon Augusto
UPA - Pediatria	Caio Sandrin e Luiz Roberto	Agatha Meza	Leandro Codognoto	José Orestes	Murilo Kratz	Salvador Neto	Maikon Augusto	Fernando Rodrigues
Maternidade 1	Salvador Neto	Murilo Kratz	Fernando Rodrigues	Maikon Augusto	Agatha Meza	Caio Sandrin e Luiz Roberto	José Orestes	Leandro Codognoto
Maternidade 2	Murilo Kratz	Salvador Neto	Maikon Augusto	Fernando Rodrigues	Caio Sandrin e Luiz Roberto	Agatha Meza	Leandro Codognoto	José Orestes
PAGO 1	Fernando Rodrigues	Maikon Augusto	Salvador Neto	Murilo Kratz	José Orestes	Leandro Codognoto	Agatha Meza	Caio Sandrin e Luiz Roberto
PAGO 2	Maikon Augusto	Fernando Rodrigues	Murilo Kratz	Salvador Neto	Leandro Codognoto	José Orestes	Caio Sandrin e Luiz Roberto	Agatha Meza

Grupo B

LOCAL DO ESTÁGIO	DATAS							
	06/02/2019 - 13/02/2019	14/02/2019 - 22/02/2019	23/02/2019 - 03/03/2019	04/03/2019 - 12/03/2019	13/03/2019 - 20/03/2019	21/03/2019 - 29/03/2019	30/03/2019 - 07/04/2019	08/04/2019 - 16/04/2019
AMBULATÓRIO GINECO		Paulo	Fabiana	Vilson Letícia	Marcelo	Victor	Taissa e Ronaldo	Claudemir
CIRURGIA GINECO	Paulo		Vilson Leticia	Fabiana	Victor	Marcelo	Claudemir	Taissa e Ronaldo
MATERNIDADE 1	Fabiana	Vilson Leticia	Paulo		Taissa e Ronaldo	Claudemir	Victor	Marcelo
MATERNIDADE 2	Vilson Letícia	Fabiana		Paulo	Claudemir	Taissa e Ronaldo	Marcelo	Victor
PAGO 1	Victor	Marcelo	Taissa e Ronaldo	Claudemir	Paulo		Fabiana	Vilson Letícia
PAGO 2	Marcelo	Victor	Claudemir	Taissa e Ronaldo		Paulo	Vilson Letícia	Fabiana
ENFERMARIA PEDIÁTRICA/UPA 1	Claudemir e Taissa	Ronaldo	Victor	Marcelo	Fabiana	Vilson Letícia	Paulo	
ENFERMARIA PEDIÁTRICA/UPA 2	Ronaldo	Taissa e Claudemir	Marcelo	Victor	Vilson Letícia	Fabiana		Paulo

Grupo B

LOCAL DO ESTÁGIO				DATAS				
	17/04/2019 - 24/04/2019	25/05/2019 - 03/5/2019	04/05/2019 - 12/05/2019	13/05/2019 - 21/05/2019	22/05/2019 - 30/05/2019	31/5/2019 - 07/6/2019	08/06/2019 - 16/06/2019	17/06/2019 - 25/06/2019
ÁREA VERDE/ AMARELA - CLÍNICA	Marcelo	Victor	Ronaldo	Claudemir e Taissa		Paulo	Fabiana	Vilson Letícia
ÁREA VERMELHA - CLÍNICA	Victor	Marcelo	Claudemir e Taissa	Ronaldo	Paulo		Vilson Leticia	Fabiana
UTI 1	Ronaldo	Claudemir e Taissa	Marcelo	Victor	Fabiana	Vilson Leticia		Paulo
UTI 2	Claudemir e Taissa	Ronaldo	Victor	Marcelo	Vilson Letícia	Fabiana	Paulo	
ÁREA VERDE - CIRÚRGICA	Vilson Letícia	Fabiana	Paulo		Claudemir e Taissa	Ronaldo	Victor	Marcelo
CENTRO CIRÚRGICO HV	Fabiana	Vilson Letícia		Paulo	Ronaldo	Claudemir e Taissa	Marcelo	Victor
SAMU 1		Paulo	Vilson Leticia	Fabiana	Marcelo	Victor	Claudemir e Taissa	Ronaldo
SAMU 2	Paulo		Fabiana	Vilson Letícia	Victor	Marcelo	Ronaldo	Claudemir e Taissa

Grupo B

LOCAL DO ESTÁGIO	DATAS							
	26/06/2019 - 03/07/2019	04/07/2019 - 12/07/2019	13/07/2019 - 21/07/2019	22/07/2019 - 30/07/2019	31/07/2019 - 07/08/2019	08/08/2019 - 16/08/2019	17/08/2019 - 25/08/2019	26/08/2019 - 03/09/2019
PSIQUIATRIA 1	Ronaldo	Claudemir	Marcelo e Taissa	Victor	Vilson Leticia	Fabiana		Paulo
PSIQUIATRIA 2	Claudemir	Ronaldo	Victor	Marcelo e Taissa	Fabiana	Vilson Leticia	Paulo	
AMBULATÓRIO 1	Fabiana	Vilson Letícia		Paulo	Claudemir	Ronaldo	Marcelo e Taissa	Victor
AMBULTÓRIO 2	Vilson Leticia	Fabiana	Paulo		Ronaldo	Claudemir	Victor	Marcelo e Taissa
ENFERMARIA CM 1		Paulo	Fabiana	Vilson Letícia	Marcelo e Taissa	Victor	Ronaldo	Claudemir
ENFERMARIA CM 2	Paulo		Vilson Leticia	Fabiana	Victor	Marcelo e Taissa	Claudemir	Ronaldo
CIRÚRGICA - GERAL	Marcelo e Taissa	Victor	Ronaldo	Claudemir		Paulo	Vilson Letícia	Fabiana
CIRÚRGICA - ESPECÍFICAS	Victor	Marcelo e Taissa	Claudemir	Ronaldo	Paulo		Fabiana	Vilson Letícia

Grupo B

LOCAL DO ESTÁGIO	DATAS							
	04/09/2019 - 11/09/2019	12/09/2019 - 20/09/2019	21/09/2019 - 29/09/2019	30/09/2019 - 08/10/2019	09/10/2019 - 16/10/2019	17/10/2019 - 25/0/2019	26/10/2019 - 03/11/2019	04/11/2019 - 12/11/2019
VILA VARGAS	Victor, Taissa e Marcelo	Victor, Taissa e Marcelo	Ronaldo e Claudemir	Ronaldo e Claudemir	Paulo	Paulo	Vilson, Letícia e Fabiana	Vilson, Letícia e Fabiiana
ESF RURAL	Ronaldo e Claudemir	Ronaldo e Claudemir	Victor, Taissa e Marcelo	Victor, Taissa e Marcelo	Vilson, Letícia e Fabiana	Vilson, Letícia e Fabiana	Paulo	Paulo
HOSPITAL DA MISSÃO	Fabiana, Vilson, Paulo, Letícia	Fabiana, Vilson, Paulo, Letícia	Fabiana, Vilson, Paulo, Letícia	Fabiana, Vilson, Paulo, Letícia	Victor, Taissa, Marcelo, Claudemir e Ronaldo	Victor, Taissa, Marcelo, Claudemir e Ronaldo	Victor, Taissa, Marcelo, Claudemir e Ronaldo	Victor, Taissa, Marcelo, Claudemir e Ronaldo

Grupo C

LOCAL DO ESTÁGIO	DATAS							
	06/02/2019 - 13/02/2019	14/02/2019 - 22/02/2019	23/02/2019 - 03/03/2019	04/03/2019 - 12/03/2019	13/03/2019 - 20/03/2019	21/03/2019 - 29/03/2019	30/03/2019 - 07/04/2019	08/04/2019 - 16/04/2019
VILA VARGAS	Jessica, Thais, Isabella	Jessica, Thais, Isabella	Jessica, Thais, Isabella	Leticia, João e Pedro	Leticia, João e Pedro	Leticia, João e Pedro	Paulo Sérgio, Ana Carolina e Camila	Paulo Sérgio, Ana Carolina e Camila
ESF RURAL	Leticia, João e Pedro	Leticia, João e Pedro	Leticia, João e Pedro	Paulo Sérgio, Ana Carolina e Camila	Paulo Sérgio, Ana Carolina e Camila	Paulo Sérgio, Ana Carolina e Camila	Jessica, Thais, Isabella	Jessica, Thais, Isabella
HOSPITAL DA MISSÃO	Paulo Sérgio, Ana Carolina e Camila	Paulo Sérgio, Ana Carolina e Camila	Paulo Sérgio, Ana Carolina e Camila	Jessica, Thais, Isabella	Jessica, Thais, Isabella	Jessica, Thais, Isabella	Leticia, João e Pedro	Leticia, João e Pedro

Grupo C

LOCAL DO ESTÁGIO	DATAS							
	17/04/2019 - 24/04/2019	25/05/2019 - 03/5/2019	04/05/2019 - 12/05/2019	13/05/2019 21/05/2019	22/05/2019 - 30/05/2019	31/5/2019 - 07/6/2019	08/06/2019 - 16/06/2019	17/06/2019 25/06/2019
AMBULATÓRIO GINECO	Paulo Sérgio	Ana Carolina	Leticia e Isabella	Camila	Pedro	João	Jessica	Thaís
CIRURGIA GINECO	Ana Carolina	Paulo Sérgio	Camila	Leticia e Isabella	João	Pedro	Thaís	Jessica
MATERNIDADE 1	Leticia e Isabella	Camila	Jessica	Thaís	Paulo Sérgio	Ana Carolina	Pedro	João
MATERNIDADE 2	Camila	Leticia e Isabella	Thaís	Jessica	Ana Carolina	Paulo Sérgio	João	Pedro
PAGO 1	Jessica	Thaís	Pedro	João	Leticia e Isabella	Camila	Paulo Sérgio	Ana Carolina
PAGO 2	Thaís	Jessica	João	Pedro	Camila	Leticia e Isabella	Ana Carolina	Paulo Sérgio
ENFERMARIA PEDIÁTRICA/ UPA 1	Pedro	João	Paulo Sérgio	Ana Carolina	Jessica	Thaís	Leticia e Isabella	Camila
ENFERMARIA PEDIÁTRICA/ UPA 2	João	Pedro	Ana Carolina	Paulo Sérgio	Thaís	Jessica	Camila	Leticia e Isabella

Grupo C

LOCAL DO ESTÁGIO				DATAS				
	26/06/2019 03/07/2019	04/07/2019 - 12/07/2019	13/07/2019 21/07/2019	22/07/2019 30/07/2019	31/07/2019 07/08/2019	08/08/2019 16/08/2019	17/08/2019 25/08/2019	26/08/2019 03/09/2019
ÁREA VERDE/ AMARELA - CLÍNICA	Paulo Sérgio	Ana Carolina	Leticia e Isabella	Camila	Pedro	João	Jessica	Thais
ÁREA VERMELHA - CLÍNICA	Ana Carolina	Paulo Sérgio	Camila	Leticia e Isabella	João	Pedro	Thaís	Jessica
UTI 1	Leticia e Isabella	Camila	Jessica	Thaís	Paulo Sérgio	Ana Carolina	Pedro	João
UTI 2	Camila	Leticia e Isabella	Thaís	Jessica	Ana Carolina	Paulo Sérgio	João	Pedro
ÁREA VERDE - CIRÚRGICA	Pedro	João	Paulo Sérgio	Ana Carolina	Jessica	Thaís	Leticia e Isabella	Camila
CENTRO CIRÚRGICO HV	João	Pedro	Ana Carolina	Paulo Sérgio	Thaís	Jessica	Camila	Leticia e Isabella
SAMU 1	Jessica	Thaís	Pedro	João	Leticia e Isabella	Camila	Paulo Sérgio	Ana Carolina
SAMU 2	Thaís	Jessica	João	Pedro	Camila	Leticia e Isabella	Ana Carolina	Paulo Sérgio

Grupo C

LOCAL DO ESTÁGIO	DATAS							
	04/09/2019 - 11/09/2019	12/09/2019 - 20/09/2019	21/09/2019 - 29/09/2019	30/09/2019 - 08/10/2019	09/10/2019 - 16/10/2019	17/10/2019 - 25/0/2019	26/10/2019 - 03/11/2019	04/11/2019 - 12/11/2019
PSIQUIATRIA 1	Paulo Sérgio	Ana Carolina	Leticia e Isabella	Camila	Pedro	João	Jessica	Thaís
PSIQUIATRIA 2	Ana Carolina	Paulo Sérgio	Camila	Leticia e Isabella	João	Pedro	Thaís	Jessica
AMBULATÓRIO 1	Leticia e Isabella	Camila	Jessica	Thaís	Paulo Sérgio	Ana Carolina	Pedro	João
AMBULTÓRIO 2	Camila	Leticia e Isabella	Thaís	Jessica	Ana Carolina	Paulo Sérgio	João	Pedro
ENFERMARIA CM 1	Pedro	João	Paulo Sérgio	Ana Carolina	Jessica	Thaís	Leticia e Isabella	Camila
ENFERMARIA CM 2	João	Pedro	Ana Carolina	Paulo Sérgio	Thaís	Jessica	Camila	Leticia e Isabella
CIRÚRGICA - GERAL	Jessica	Thaís	Pedro	João	Leticia e Isabella	Camila	Paulo Sérgio	Ana Carolina
CIRÚRGICA - ESPECÍFICAS	Thaís	Jessica	João	Pedro	Camila	Leticia e Isabella	Ana Carolina	Paulo Sérgio

GRUPO D

LOCAL DO ESTÁGIO	DATAS							
	06/02/2019 - 13/02/2019	14/02/2019 - 22/02/2019	23/02/2019 - 03/03/2019	04/03/2019 - 12/03/2019	13/03/2019 - 20/03/2019	21/03/2019 - 29/03/2019	30/03/2019 - 07/04/2019	08/04/2019 - 16/04/2019
PSIQUIATRIA 1	Bruno	Felipe Mao	Lucas	Gabrielle	Matheus	Felipe Cassão	Jessica	Letícia Marques
PSIQUIATRIA 2	Felipe Mao	Bruno	Gabrielle	Lucas	Felipe Cassão	Matheus	Letícia Marques	Jessica
AMBULATÓRIO 1	Matheus	Felipe Cassão	Jessica	Letícia Marques	Felipe Mao	Bruno	Lucas	Gabriell e
AMBULTÓRIO 2	Felipe Cassão	Matheus	Letícia Marques	Jessica	Bruno	Felipe Mao	Gabrielle	Lucas
ENFERMARIA CM 1	Jessica	Letícia Marques	Matheus	Felipe Cassão	Lucas	Gabrielle	Felipe Mao	Bruno
ENFERMARIA CM 2	Letícia Marques	Jessica	Felipe Cassão	Matheus	Gabrielle	Lucas	Bruno	Felipe Mao
CIRÚRGICA - GERAL	Gabrielle	Lucas	Felipe Mao	Bruno	Jessica	Letícia Marques	Felipe Cassão	Matheus
CIRÚRGICA - ESPECÍFICAS	Lucas	Gabrielle	Bruno	Felipe Mao	Letícia Marques	Jessica	Matheus	Felipe Cassão

GRUPO D

LOCAL DO ESTÁGIO	DATAS			
	17/04/2019 - 03/05/2019	04/05/2019 - 21/05/2019	22/05/2019 - 07/06/2019	08/06/2019 - 25/06/2019
VILA VARGAS	Letícia Marques e Felipe Cassão	Gabrielle e Felipe Mao	Bruno e Jessica	Matheus e Lucas
ESF RURAL	Gabrielle e Felipe Mao	Letícia Marques e Felipe Cassão	Matheus e Lucas	Bruno e Jessica
HOSPITAL DA MISSÃO	Bruno, Jessica, Matheus e Lucas		Letícia Marques, Felipe Cassão, Felipe Mao e Gabrielle	

GRUPO D

LOCAL DO ESTÁGIO	DATAS							
	26/06/2019 - 03/07/2019	04/07/2019 - 12/07/2019	13/07/2019 - 21/07/2019	22/07/2019 - 30/07/2019	31/07/2019 - 07/08/2019	08/08/2019 - 16/08/2019	17/08/2019 - 25/08/2019	26/08/2019 - 03/09/2019
AMBULATÓRIO GINECO	Felipe Cassão	Bruno	Matheus	Gabrielle	Jessica	Lucas	Letícia Marques	Felipe Mao
CIRURGIA GINECO	Bruno	Felipe Cassão	Gabrielle	Matheus	Lucas	Jessica	Felipe Mao	Letícia Marques
MATERNIDADE 1	Jessica	Lucas	Felipe Mao	Letícia Marques	Gabrielle	Matheus	Bruno	Felipe Cassão
MATERNIDADE 2	Lucas	Jessica	Letícia Marques	Felipe Mao	Matheus	Gabrielle	Felipe Cassão	Bruno
PAGO 1	Felipe Mao	Letícia Marques	Jessica	Lucas	Bruno	Felipe Cassão	Gabrielle	Matheus
PAGO 2	Letícia Marques	Felipe Mao	Lucas	Jessica	Felipe Cassão	Bruno	Matheus	Gabrielle
ENFERMARIA PEDIÁTRICA /UPA 1	Gabrielle	Matheus	Bruno	Felipe Cassão	Felipe Mao	Letícia Marques	Jessica	Lucas
ENFERMARIA PEDIÁTRICA /UPA 2	Matheus	Gabrielle	Felipe Cassão	Bruno	Letícia Marques	Felipe Mao	Lucas	Jessica

GRUPO D

LOCAL DO ESTÁGIO	DATAS							
	04/09/2019 - 11/09/2019	12/09/2019 - 20/09/2019	21/09/2019 - 29/09/2019	30/09/2019 - 08/10/2019	09/10/2019 - 16/10/2019	17/10/2019 - 25/0/2019	26/10/2019 - 03/11/2019	04/11/2019 - 12/11/2019
ÁREA VERDE/ AMARELA - CLÍNICA	Letícia Marques	Matheus	Jessica	Felipe Cassão	Felipe Mao	Gabrielle	Lucas	Bruno
ÁREA VERMELHA - CLÍNICA	Matheus	Letícia Marques	Felipe Cassão	Jessica	Gabrielle	Felipe Mao	Bruno	Lucas
UTI 1	Felipe Cassão	Jessica	Letícia Marques	Matheus	Bruno	Lucas	Gabrielle	Felipe Mao
UTI 2	Jessica	Felipe Cassão	Matheus	Letícia Marques	Lucas	Bruno	Felipe Mao	Gabrielle
ÁREA VERDE - CIRÚRGICA	Lucas	Bruno	Gabrielle	Felipe Mao	Matheus	Letícia Marques	Jessica	Felipe Cassão
CENTRO CIRÚRGICO HV	Bruno	Lucas	Felipe Mao	Gabrielle	Letícia Marques	Matheus	Felipe Cassão	Jessica
SAMU 1	Gabrielle	Felipe Mao	Bruno	Lucas	Felipe Cassão	Jessica	Letícia Marques	Matheus
SAMU 2	Felipe Mao	Gabrielle	Lucas	Bruno	Jessica	Felipe Cassão	Matheus	Letícia Marques